EASYLOCK-4

Das Ausstellungssystem ist ohne Werkzeug aufbaubar

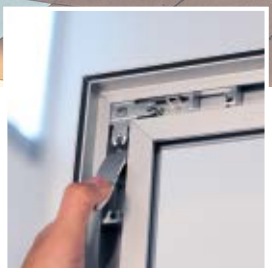

Montage/Demontage mit griffen ohne Verwendung von Werkzeug

SYSTEM STANDEX®

EASYLOCK-4

Das Ausstellungssystem ist ohne Werkzeug aufbaubar

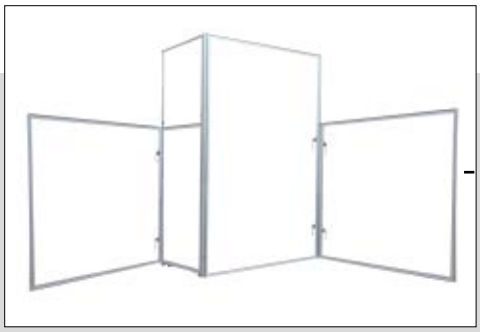

Beispiele von Ausstellungsstand aufgebaut mit EASYLOCK-4.

Das System ist schnell und einfach ohne Verwendung von Werkzeug aufzubauen. Ebenso können Sie das System in anderen Designs/Größen aufbauen und das Standmaterial in neue Zusammenhängen wiederverwenden.

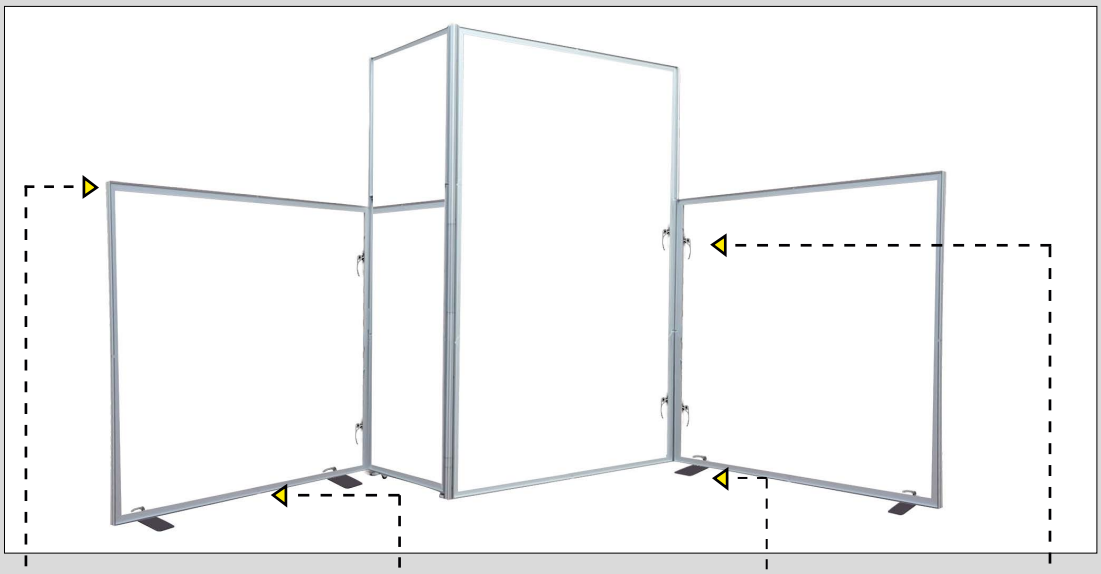

Eckverbinder
(I44-2A-SF)
Montage/Demontage mit griffe ohne Verwendung von Werkzeug.

Längenverbinder
(1105-15-SF)
Die Profile sind für den einfachen Transport geteilt und können mit griffen verbunden/getrennt werden ohne Verwendung von Werkzeug.

Füße
(WSF-HANDLE)
Werden auf die Rahmen mit griffen (SF-HANDLE) montiert. Montage/Demontage mit griffen ohne Verwendung von Werkzeug.

Verbindung der Rahmen
(SF-HANDLE)
Für die Verbindung/Montage von Rahmen mit Säulen werden griffen verwendet. Die Rahmen werden montiert/demontiert mit griffe ohne Verwendung von Werkzeug.

EASYLOCK-4

Freistehende Displays sind ohne Werkzeug aufbaubar

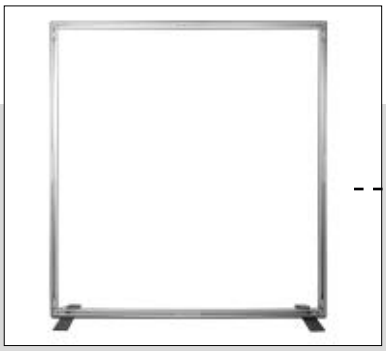

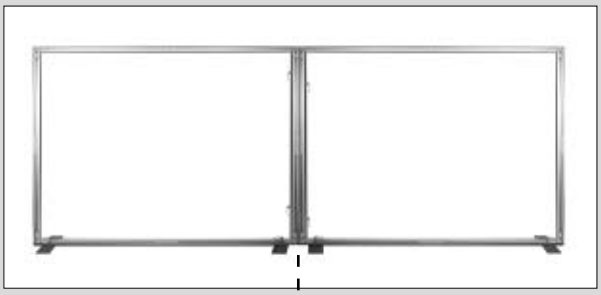

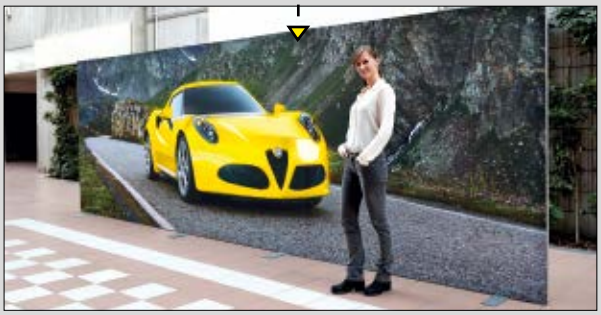

Beispiel freistehender Wand mit EASYLOCK-4 aufgebaut.

Das System ist schnell und einfach ohne Verwendung von Werkzeug aufzubauen. Ebenso können Sie das System in anderen Designs/Größen aufbauen und das Standmaterial in neue Zusammenhängen wiederverwenden.

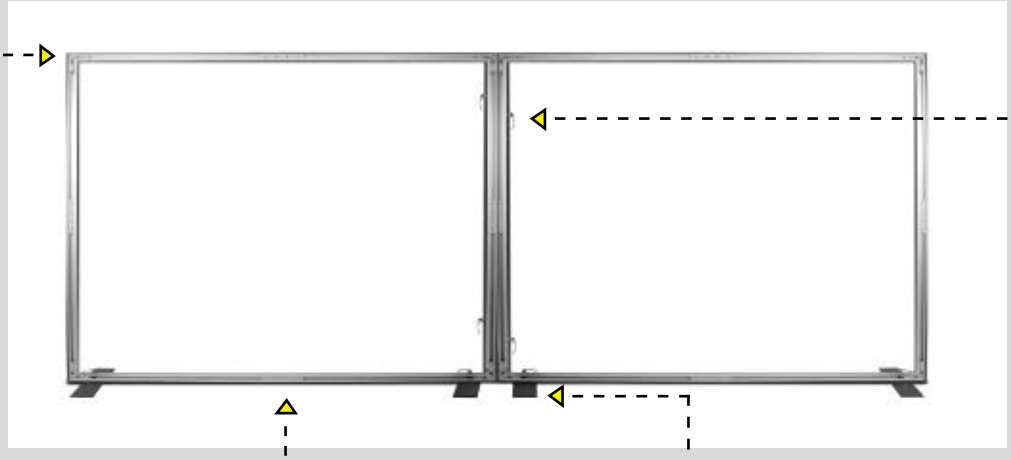

Eckverbinder
(I44-2A-SF)
Montage/Demontage mit griffe ohne Verwendung von Werkzeug.

Längenverbinder
(1105-15-SF)
Die Profile sind für den einfachen Transport geteilt und können mit griffen verbunden/getrennt werden ohne Verwendung von Werkzeug.

Füße
(WSF-HANDLE)
Werden auf die Rahmen mit griffen (SF-HANDLE) montiert. Montage/Demontage mit griffen ohne Verwendung von Werkzeug.

Verbindung der Rahmen
(SF-HANDLE)
Für die Verbindung/Montage von Rahmen mit Säulen werden griffen verwendet. Die Rahmen werden montiert/demontiert mit griffe ohne Verwendung von Werkzeug.

EASYLOCK-4

Zubehör

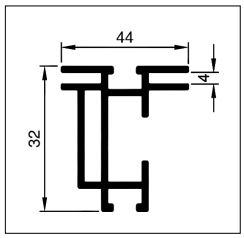

SF-44-2A
Aluprofil doppelseitiger Textildruck

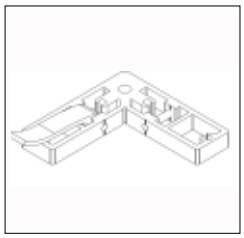

I44-2A-SF
Eckverbinder
Rechts
Links

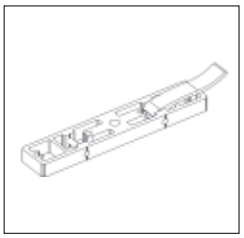

1105-15-SF
Längenverbinder

281-EASYLOCK-4
Transporttasche

SF-HANDLE
SF Griff

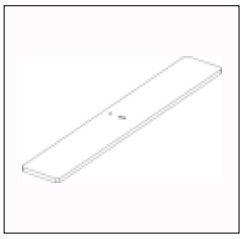

WSF-HANDLE
Fußplatte

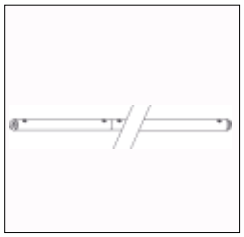

WS-27-2A-S
Verstärkungsprofil für Rahmen

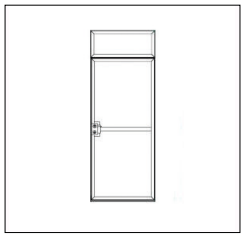

SF-44-DOOR
Tür für Textildruck

GDS-HSP-LED 24W
LED spotlight

SYSTEM STANDEX A/S

Herluf Trolles Vej 140 - DK-5220 Odense SØ
Tlf. +45 66156615
info@system-standex.dk
www.system-standex.de

Für mehr Information über:

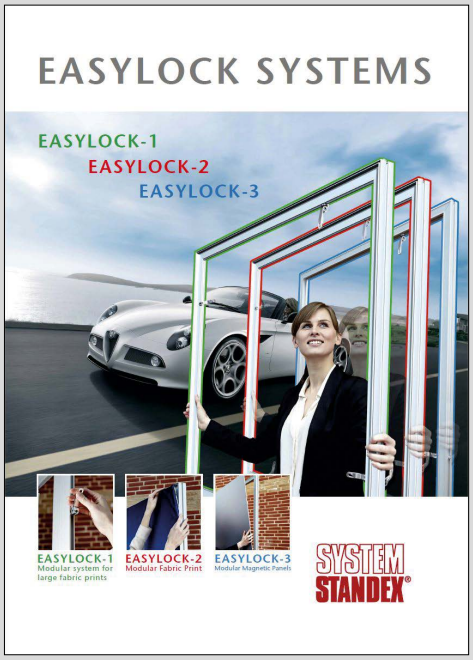

EASYLOCK-1-2-3

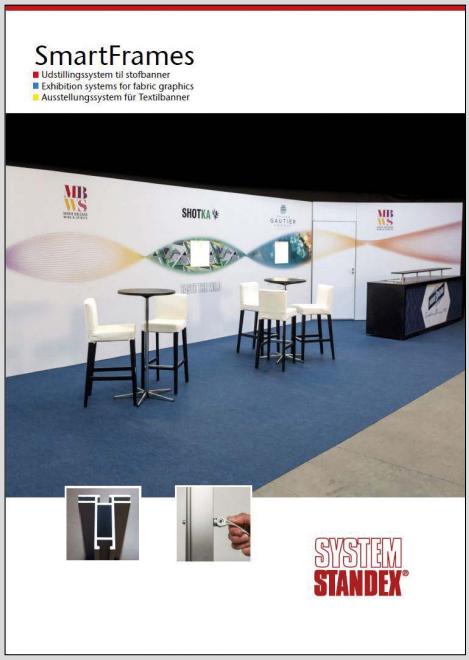

SmartFrames

Pressewand

SYSTEM STANDEX A/S

Herluf Trolles Vej 140 - DK-5220 Odense SØ
Tlf. +45 66156615
info@system-standex.dk
www.system-standex.de